立面図
S=1/30

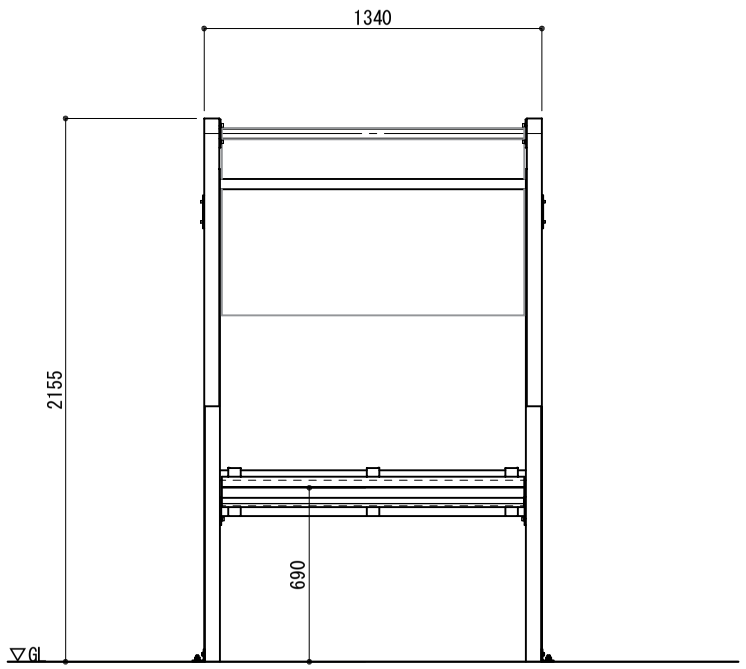

側面図
S=1/30

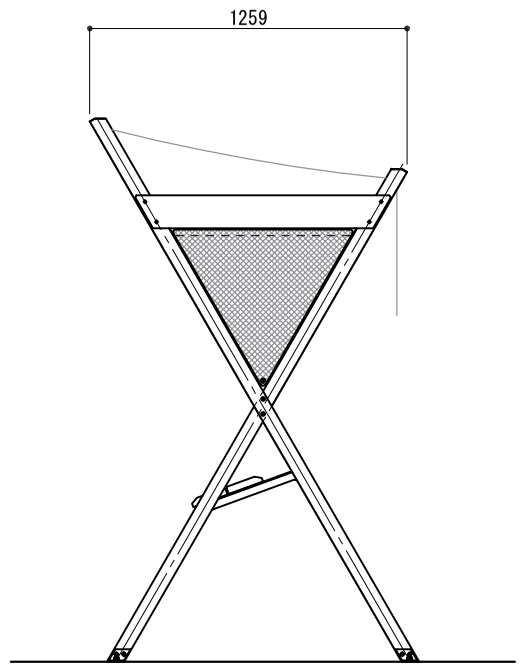

取付詳細図
S=1/10

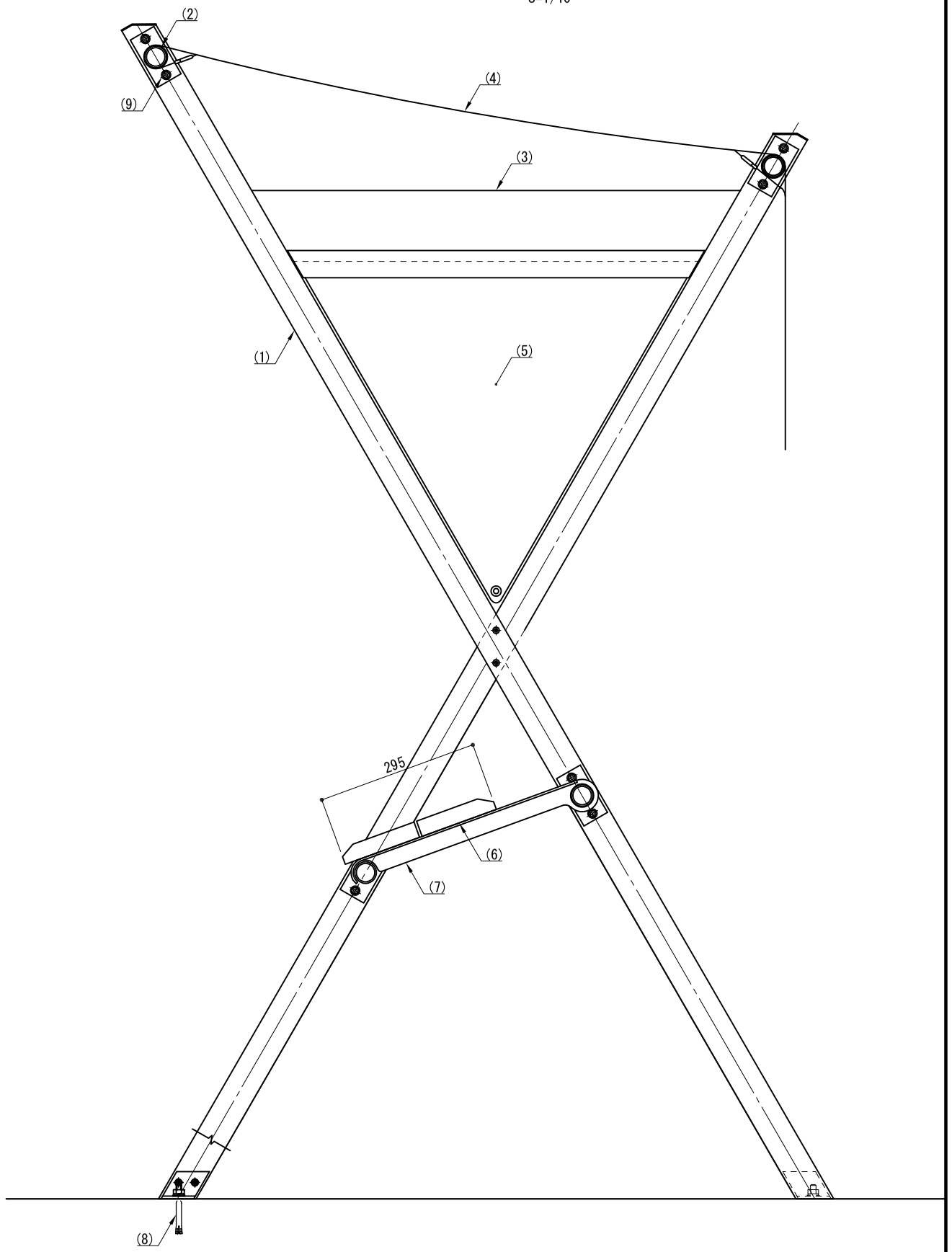

※ 製品は、メーカーの指定する損害賠償責任保険に加入しているものとする。

※ 改良の為、一部仕様変更する場合が有ります。

部番	名称	形状	材質	表面処理
(1)	支柱	□60×60×3.5t	A6005CS-T5	JIS H 8602 陽極酸化塗装複合皮膜（アルマイトシルバー）
(2)	ツナギ	φ40×3.0t	A6063TE-T5	
(3)	側板パネル	PL5.0t	アルミ材	白色塗装
(4)	天井/背面オーニング	w1200	再生ポリエステル	撥水加工
(5)	側面オーニング	———		
(6)	座板	145×30	再生木材	サンディング仕上げ(ダークカラー)
(7)	ブラケット	PL5.0t	SUS304	アクリル系焼付塗装（シルバー色）
(8)	金属拡張アンカー	M10×90	SUS	———
(9)	六角穴付ボルト	M8×20 B,W,SW		

型式	SSD-01-OS-KA	作図	沼田	日付	2023/09/29	CLEANENERGY + LANDSCAPE 株式会社風憩セコロ
		検図	####	投影		