## 立面図
S=1/30

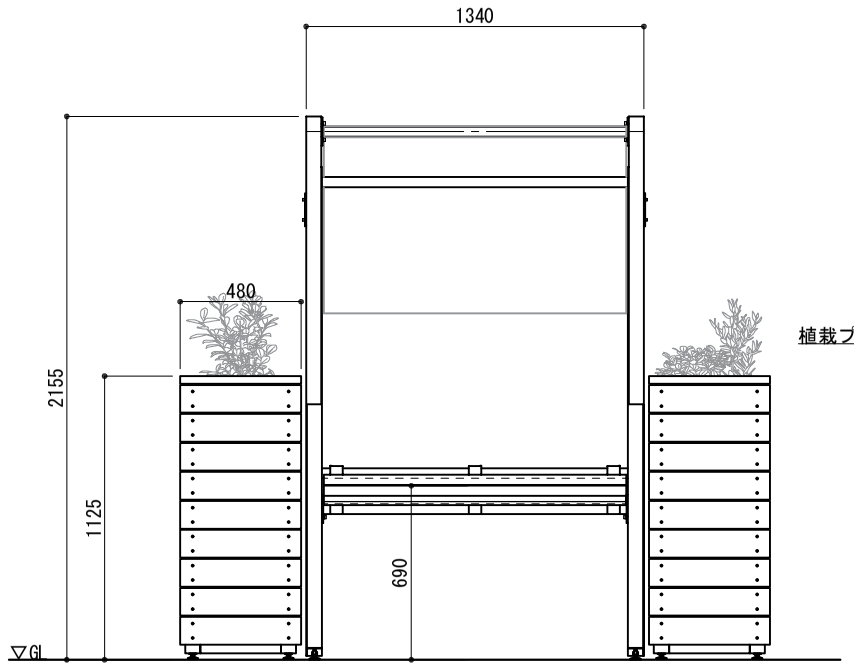


## 側面図
S=1/30

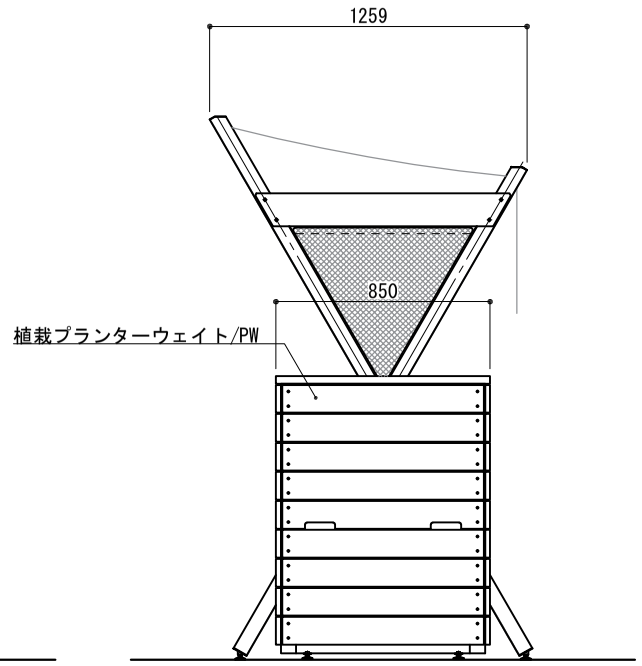


## 取付詳細図
S=1/10

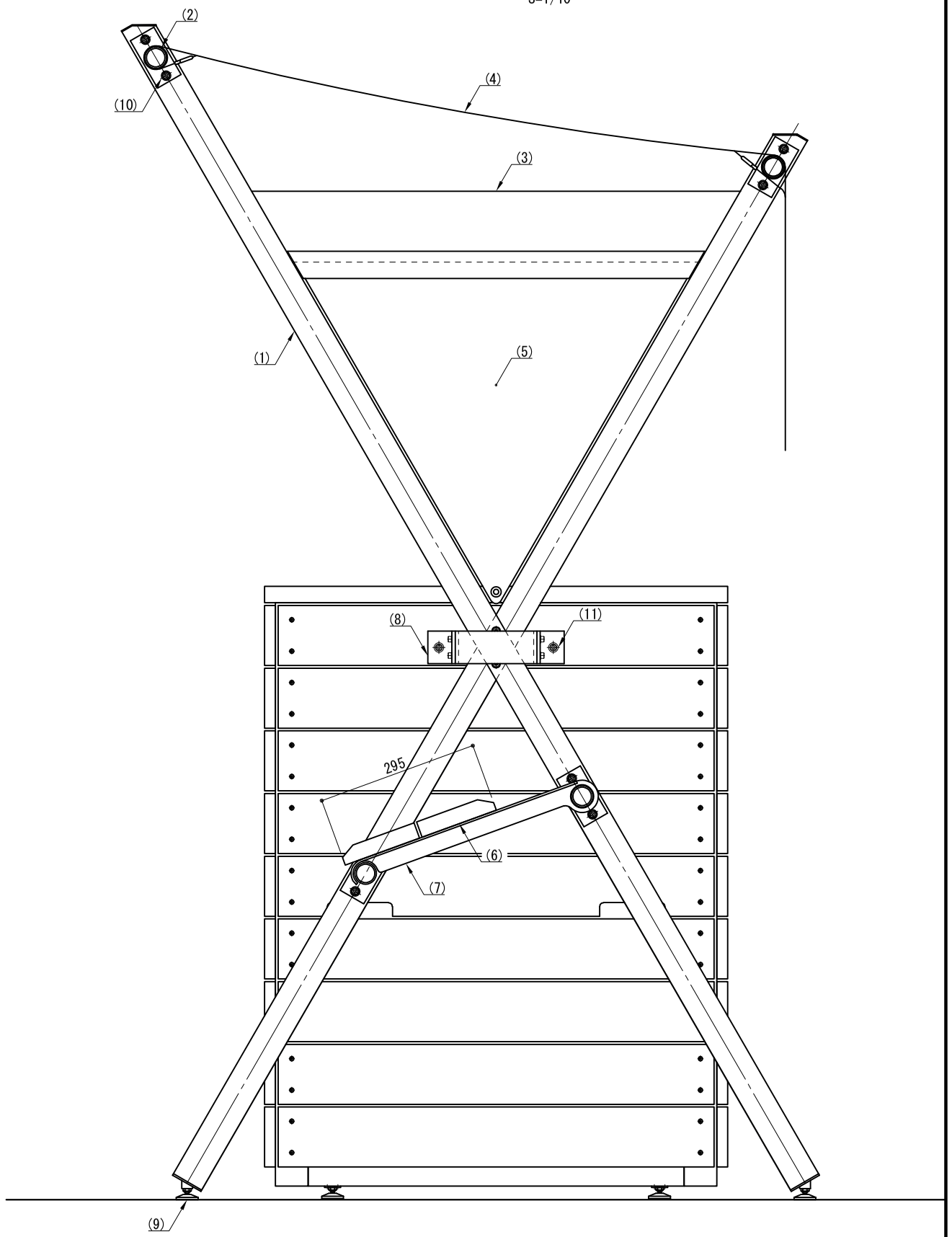


※ 製品は、メーカーの指定する損害賠償責任保険に加入しているものとする。
※ 改良の為、一部仕様変更する場合が有ります。

| 部番 | 名称 | 形状 | 材質 | 表面処理 |
|---|---|---|---|---|
| (1) | 支柱 | □60×60×3.5t | A6005CS-T5 | JIS H 8602 陽極酸化塗装複合皮膜（アルマイトシルバー） |
| (2) | ツナギ | φ40×3.0t | A6063TE-T5 | |
| (3) | 側板パネル | PL5.0t | アルミ材 | 白色塗装 |
| (4) | 天井/背面オーニング | w1200 | ポリエステル100% | PUラミネート（ブラック） |
| (5) | 側面オーニング | ——— | | |
| (6) | 座板 | 145×30 | 再生木材 | サンディング仕上げ(ダークカラー) |
| (7) | ブラケット | PL5.0t | SUS304 | アクリル系焼付塗装（シルバー色） |
| (8) | 取付金具 | t=6.0 | A6005CS-T5 | |
| (9) | アジャスター | M10用 | SUS | ——— |
| (10) | 六角穴付ボルト | M8×20 B,W,SW | | |
| (11) | | M8×45 B,W,SW | | |

| 型式 | SSD-01-ON-PW | 作図 | 沼田 | 日付 | 2023/09/25 | CLEANENERGY + LANDSCAPE 株式会社風憩セコロ |
|---|---|---|---|---|---|---|
| | | 検図 | #### | 投影 | | |